AREA FITNESS

STRALCIO AEROFOTOGRAMMETRIA STATO DI PROGETTO
Scala 1:200

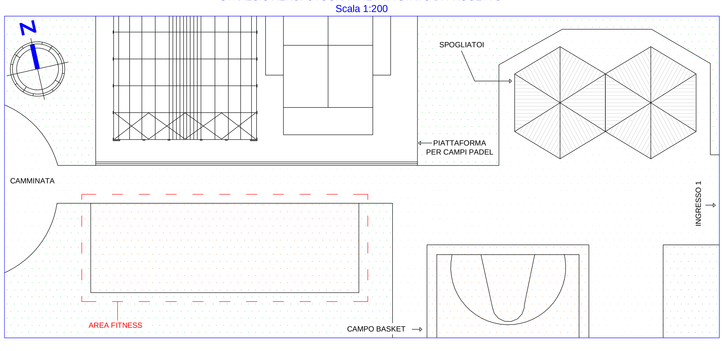

DISPOSIZIONE ATTREZZI SPORTIVI
Scala 1:20

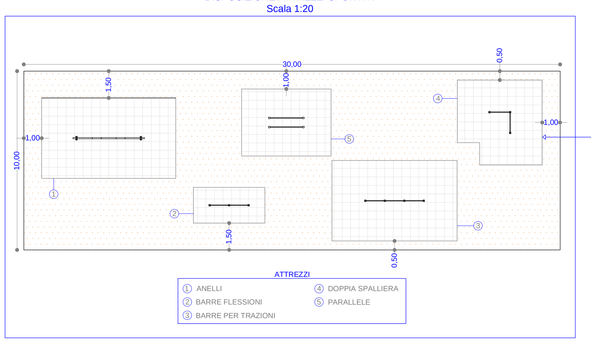

PAVIMENTAZIONE ALVEOLARE

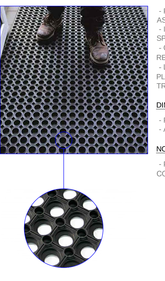

- PRODOTTO CHE RISPETTA L'AMBIENTA, AIUTA AD ASSORBIRE GLI EFFETTI DEI COLPI.
- IDEALE PER ZONE VERDI, AREE DI GIOCHI E SPORT.
- CONSENTE LA CRESCITA DELL'ERBA ED È RESISTENTE AD AGENTI ATMOSFERICI ED USURA.
- LA PAVIMENTAZIONE È FISSATA ALLA RETE PLASTIFICATA SOTTOSTANTE IN DOTAZIONE TRAMITE PIOLI E FASCETTE.

DIMENSIONI E MISURE:

- PER PEZZA= 1,00m x 1,50m.
- ALTEZZA CADUTA= 3,00m

NORME:

- PRODOTTO PROGETTATO E COSTRUITO IN CONFORMITÀ ALLE NORME EN1177/2008

ATTREZZI AREA FITNESS

ANELLI

PROSPETTI
Scala 1:30

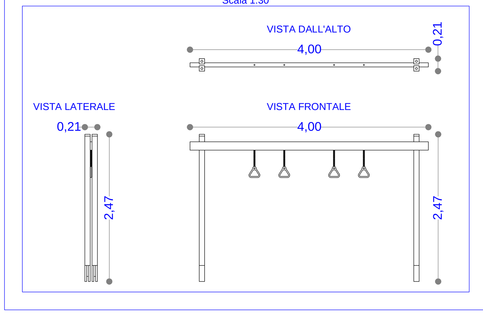

AREA DI SICUREZZA E MOVIMENTO (29.78mq)
Scala 1:50

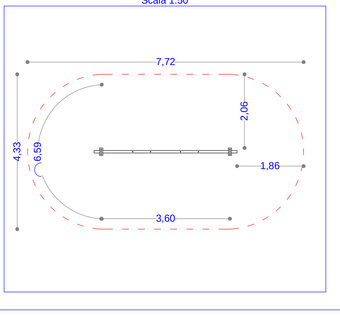

AREA ANTITRAUMA (33.75mq)
Scala 1:50

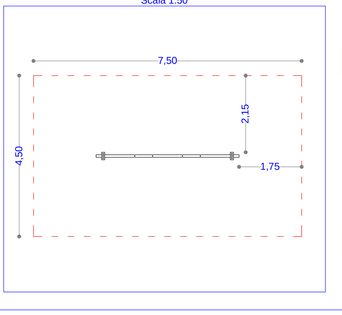

CARTELLONISTICA

BARRE PIEGAMENTI

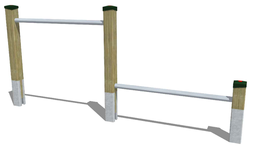

PROSPETTI
Scala 1:30

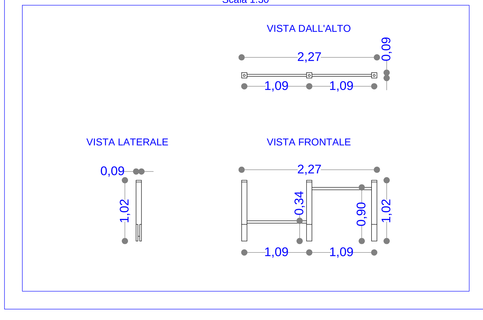

AREA DI SICUREZZA E MOVIMENTO (7.50mq)
Scala 1:50

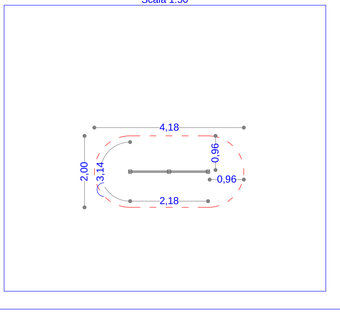

AREA ANTITRAUMA (8.00mq)
Scala 1:50

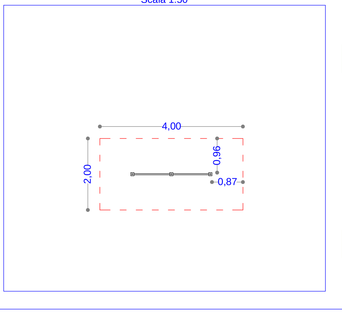

CARTELLONISTICA

BARRE PER TRAZIONI

PROSPETTI
Scala 1:30

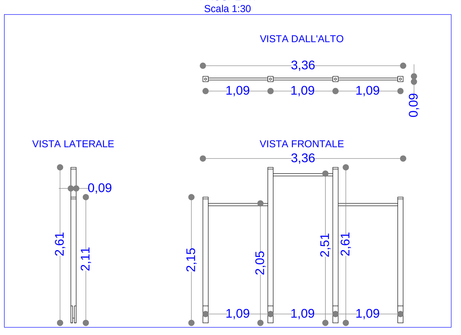

AREA DI SICUREZZA E MOVIMENTO (24.53mq)
Scala 1:50

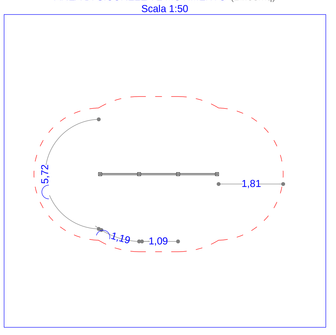

AREA ANTITRAUMA (31.50mq)
Scala 1:50

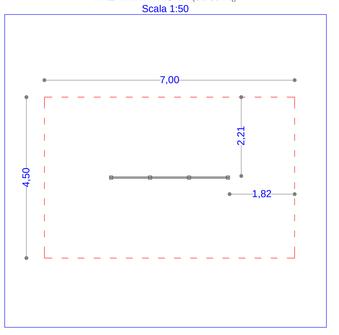

CARTELLONISTICA

DOPPIA SPALLIERA

PROSPETTI
Scala 1:30

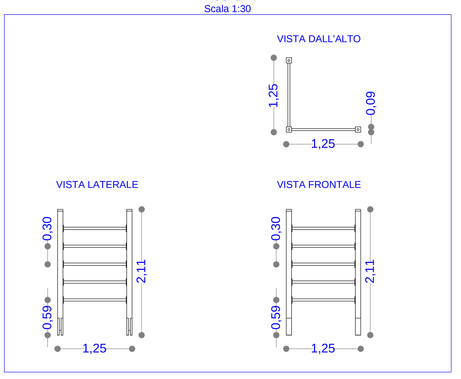

AREA DI SICUREZZA E MOVIMENTO (16.37mq)
Scala 1:50

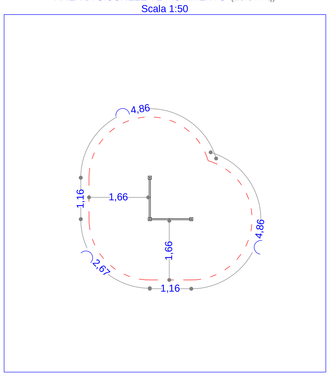

AREA ANTITRAUMA (21.00mq)
Scala 1:50

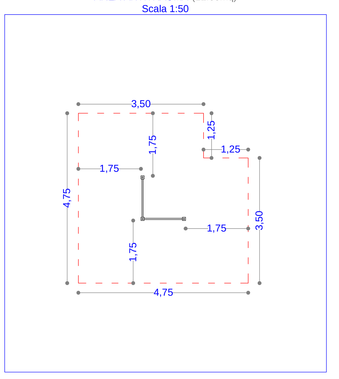

CARTELLONISTICA

PARALLELE

PROSPETTI
Scala 1:30

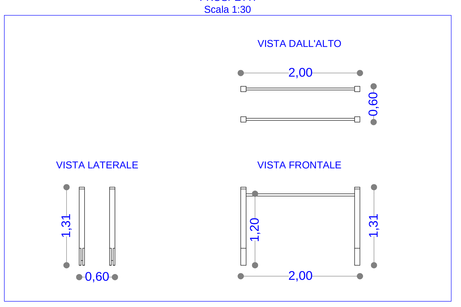

AREA DI SICUREZZA E MOVIMENTO (15.62mq)
Scala 1:50

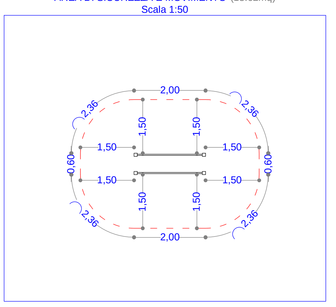

AREA ANTITRAUMA (17.50mq)
Scala 1:50

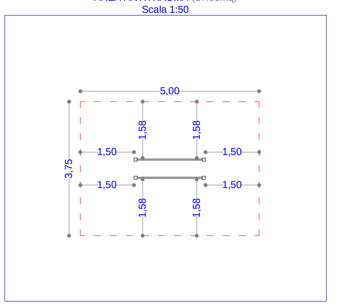

CARTELLONISTICA

Finanziato dall'Unione europea NextGenerationEU
Dipartimento per lo sport

COMUNE DI ORISTANO
Provincia di Oristano

"LAVORI DI REALIZZAZIONE DI IMPIANTI SPORTIVI NEL QUARTIERE DI TORANGIUS – CLUSTER 1" nell'ambito del PROGRAMMA PNRR, MISSIONE 5 - COMPONENTE 2 - MISURA 3, INVESTIMENTO 3.1 "SPORT E INCLUSIONE SOCIALE"
PROGETTO DEFINITIVO - ESECUTIVO

Area Fitness

RTP:
Ing. ANDREA TRONCI
Geol. GIANLUCA MURGIA
Geol. MATTIA ALESSIO MELONI
Collaboratori
GIUSEPPINA PIRAS

Scala: VARIE
Data: 27/02/2023
Tav: 10

STUDIO TECNICO ING. ANDREA TRONCI
Via dei Gabbiani 5 Cagliari Cell. 3305526497
E-mail: tecnicotronci@libero.it